CMG 410 GL

Gril fonte lisse gaz

- Plaque en fonte émaillée lisse.
- Surface de cuisson : 390 x 490 mm (17 dm²).
- Goulotte de récupération des jus intégrée sur l'avant de la plaque avec trou d'évacuation.
- Bac de récupération amovible, capacité: 1,5 litre. • Pare éclaboussures en inox ep. 20/10 amovible.
- Puissance gaz total: 6 kW.
- Robinet gaz débit nominal et débit réduit.
- Sécurité par thermocouple.
- Allumage électrique par poussoir sur bandeau. Alimentation: 230 V.
- Livré sans échelles - Baie libre.

CMG410GL L 400 – P 650 – H 900

- Option porte.

CPM 400

- Echelles supports permettant l'aménagement de l'armoire en rangement de platerie gastronorme 1/1 sur 3 niveaux avec espacement de 100 mm.

ECH 400

Gril fonte lisse gaz CMG 410 GL

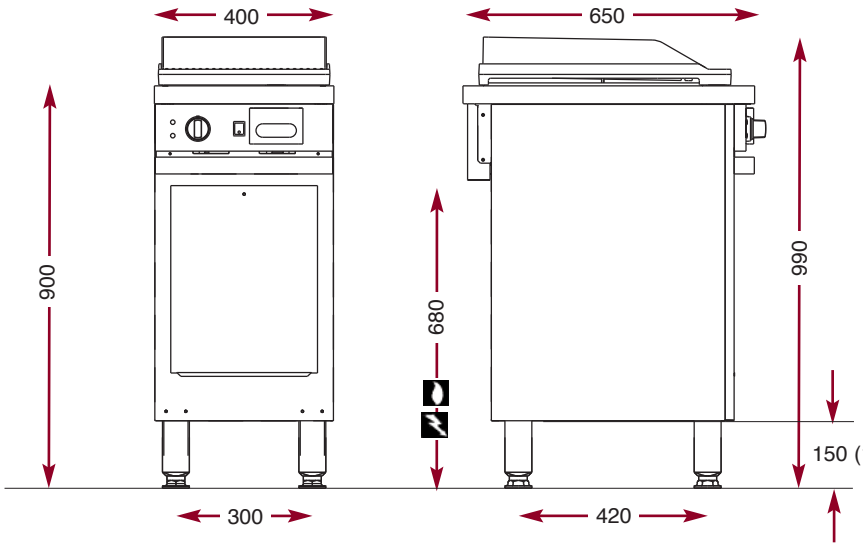

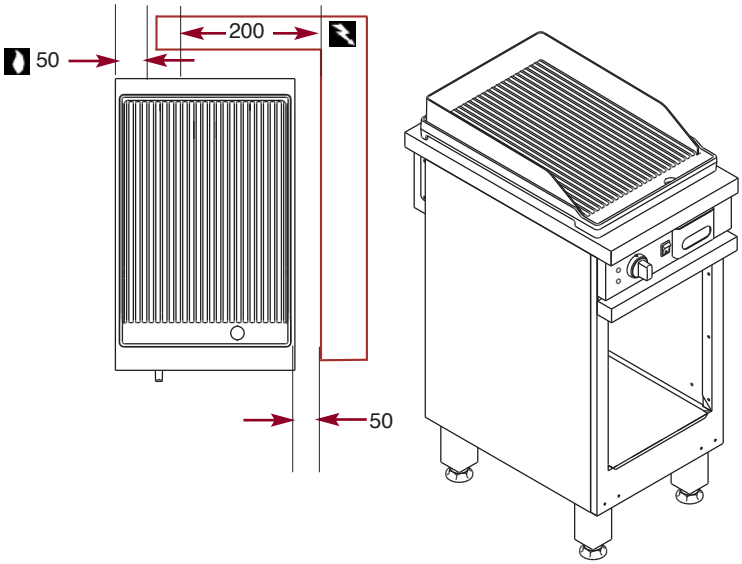

Raccordement gaz

Raccordement électrique

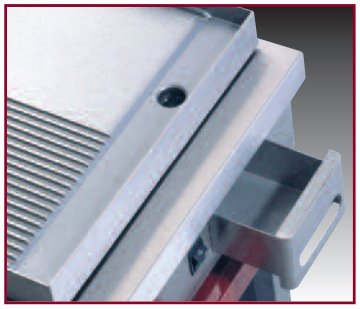

Tiroir de récupération des graisses.

AMBASSADE DE BOURGOGNE

La Cuisson des Chefs.