Catalogue
FOOD SERVICE
Chapitre
CUISSON

Modèle
FT-G705 V L LPG

19068811 09/03/2020

GRILLADE (FRY-TOP) À GAZ, FT-G705 V L

- Produit conçu en acier inox AISI 304, de 1,5 mm d'épaisseur, plan de travail embouti.
- Découpe au laser, soudure et polissage robotisés facilitant l'assemblage des fonctions, le nettoyage et l'entretien.
- L'épaisseur du fry-top varie de 12 à 15mm d'épaisseur permettent ainsi une montée en température rapide mais surtout une parfaite homogénéité de la température sur l'ensemble de la surface utile de la surface de cuisson.
- 2 zones de chauffe indépendantes pour un module de 800 mm.
- La surface de cuisson est soudée sur le plan de travail de façon à offrir une surface utile de travail maximale, le plan de travail embouti avec bords arrondis facilite le nettoyage.
- La surface de cuisson est légèrement inclinée pour facilitant l'écoulement et la récupération des graisses par l'orifice placée sur la face avant du fry-top.
- Tiroir de récupération des graisses en acier inoxydable d'une capacité de 2 litres.
- Protection latérales et arrières anti-éclaboussures en option, facilement
démontables.
- Indice de protection IPX 5.
- Brûleur à double tubulure d'une puissance de 7.5 KW par zone.
- Allumage des brûleurs par train d'étincelles, disposant aussi d'un accès pour allumage manuel.
- Fonctionnement via Vanne max-min de sécurité avec thermocouple.
- Modèle avec plaque lisse 328 x 468 mm.
- Une zone de chauffage.

ACCESSOIRES OPTIONNELS
- Raclette (Les modèles équipés d'une surface chromée incluent la raclette de série).
- Protection anti-éclaboussure (en 3 pièces afin de faciliter le nettoyage).
"
"

DIMENSIONS

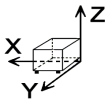

X Longueur	400	mm	X Longueur brute	440	mm
Y Profondeur	730	mm	Y Profondeur brute	822	mm
Z Hauteur	290	mm	Z Hauteur brute	535	mm
Poids net	70,0	kg	Poids brut	83,0	kg
Volume net	0,080	m3	Gross volume	0,193	m3

CARACTÉRISTIQUES TECHNIQUES ÉLECTRICITÉ

Voltage	N/A

CARACTÉRISTIQUES TECHNIQUES GAZ

Type gaz	LPG
Puissance de gaz	7,50 kW
Consommation gaz	0,591 kg/h
Régulé à	LPG G30/G31 28-30/37 mbar
	NG G20/G25/G25.1 20/25/25 mbar

CARACTÉRISTIQUES TECHNIQUES BRANCHEMENTS

Diamètre gaz 1	R.3/4"G

Catalogue
FOOD SERVICE

Chapître
CUISSON

Modèle
FT-G705 V L LPG

19068811 09/03/2020

FT-G705

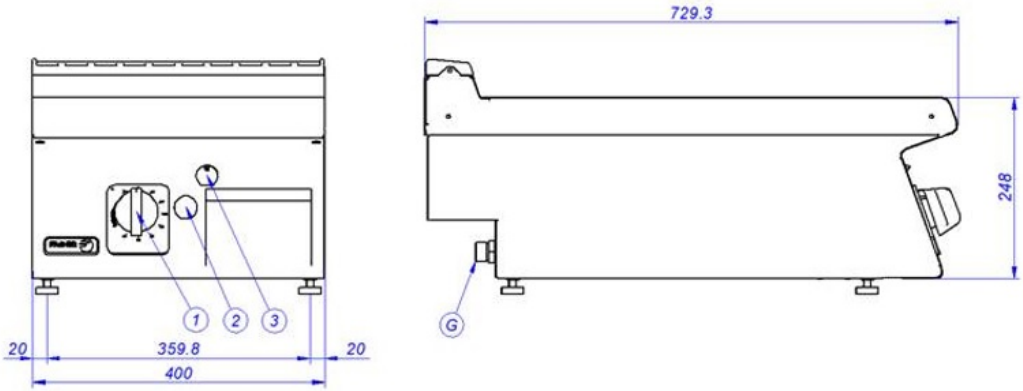

FT-G710

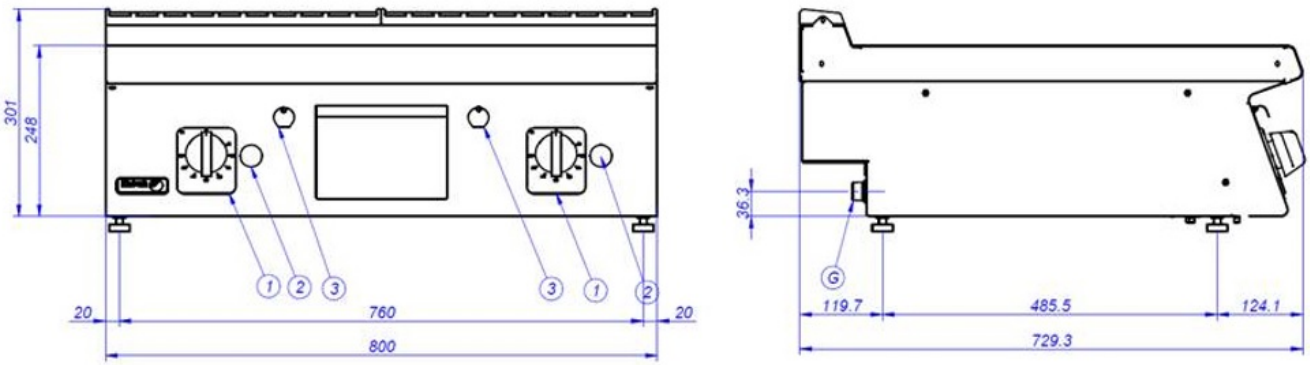

G – Entrada de Gas	Gas Inlet	Entrée de gaz
E. Conexión eléctrica	Electrical connection	Connexion électrique
1 – Grifo válvula de gas	Gas valve tap	Robinet vanne gaz
2 – Pulsador piezoeléctrico	Piezoelectric ignitor	Allumeur piézoélectrique
3. Orificio de encendido manual	Manual ignition hole	Trou d'allumage manuel